Sonnenschein – 6 OPzV 500 Datenblatt

Anschluss: Zeichnung:

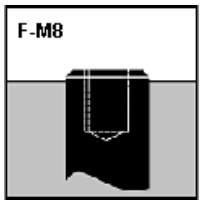

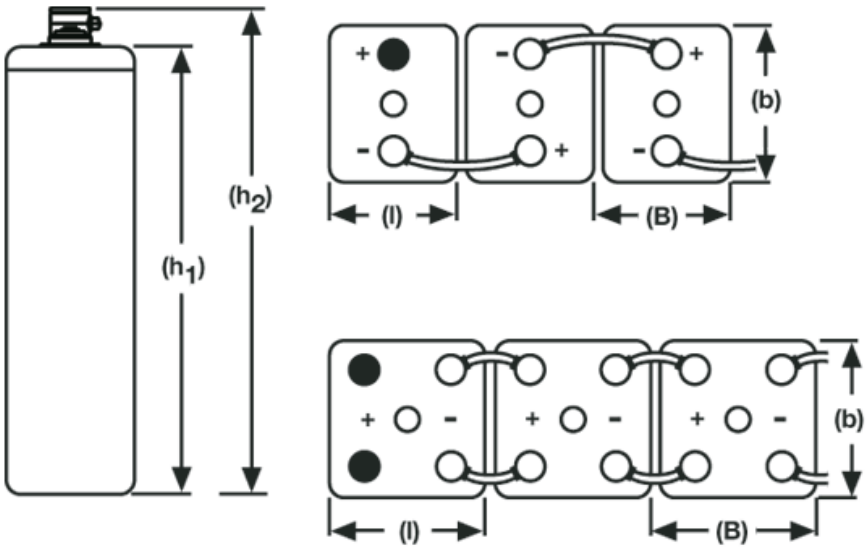

Spezifikationen:

Sachnummer gilt nicht für Nordamerika, bitte Typ bei Bestellung angeben!

Exide Typbezeichnung	Nenn-spannung V	Nenn-kapazität C_{120} 1,85 V/Z 20°C Ah	Nenn-kapazität C_{100} 1,85V/Z 20°C Ah	Nenn-kapazität C_{10} 1,80 V/Z 20°C Ah	Länge (l) max. mm	Breite (b/w) max. mm	Höhe (h1) max. mm	Höhe Deckel-ober-kante (h1) max. mm	Höhe über An-schluss (h2) max. mm	Höhe inkl. Anschluss mm	Gewicht ca. kg	An-schluss	Pol-Paare
6 OPzV 500	2	623	606	456	147	208	515	473	515	515	35,0	F-M8	1

Konstantstromentladung in A @ 20 °C

Sachnummer	V/Z	1 h	2 h	3 h	4 h	5 h	6 h	7 h	8 h	10 h	20 h	40 h	60 h	80 h	100 h	120 h
NGS6020500HS0FA	1,90	152	113	90,9	74,1	63,6	55,7	49,8	45,1	38,0	21,7	11,8	8,49	6,72	5,58	4,80
NGS6020500HS0FA	1,87	174	124	98,7	81,2	69,2	60,4	53,7	48,7	40,9	23,2	12,5	8,97	7,08	5,89	5,04
NGS6020500HS0FA	1,85	188	131	103	85,0	72,3	62,9	56,0	50,5	42,4	23,9	12,9	9,25	7,31	6,06	5,19
NGS6020500HS0FA	1,83	201	137	107	88,5	74,9	65,2	57,8	52,1	43,8	24,6	13,3	9,46	7,49	6,21	5,32
NGS6020500HS0FA	1,80	219	147	113	93,0	78,6	68,3	60,5	54,4	45,5	25,4	13,7	9,75	7,71	6,37	5,44
NGS6020500HS0FA	1,77	237	156	119	97,2	82,1	71,1	62,9	56,5	47,1	26,2	14,0	9,99	7,87	6,50	5,56
NGS6020500HS0FA	1,75	249	161	123	99,9	84,3	72,8	64,3	57,8	48,0	26,7	14,2	10,1	7,94	6,56	5,61
NGS6020500HS0FA	1,73	258	166	126	102	86,0	74,3	65,6	58,7	48,8	27,1	14,4	10,2	8,00	6,61	5,65
NGS6020500HS0FA	1,70	268	171	129	103	87,5	75,7	66,8	59,7	49,6	27,5	14,6	10,3	8,08	6,66	5,71
NGS6020500HS0FA	1,67	275	175	131	104	88,3	76,5	67,4	60,5	50,2	27,8	14,7	10,4	8,16	6,71	5,75
NGS6020500HS0FA	1,65	278	177	131	105	88,7	76,9	67,8	60,8	50,6	27,9	14,8	10,5	8,18	6,74	5,77
NGS6020500HS0FA	1,63	281	178	132	105	89,0	77,1	68,1	61,0	50,9	28,1	14,8	10,5	8,20	6,75	5,78
NGS6020500HS0FA	1,60	283	180	132	106	89,3	77,4	68,3	61,3	51,0	28,2	14,9	10,5	8,21	6,77	5,79

Kapazität in Ah @ 20°C

Sachnummer	Exide Typbezeichnung	C_1 1.67 VpC	C_3 1.75 VpC	C_5 1.77 VpC	C_{10} 1.80 VpC	C_{100} 1.85 VpC	C_{120} 1.85 VpC

NGS6020500HS0FA	6 OPzV 500	275	369	410	456	606	623

© 2000 – 2011 Exide Technologies. All rights reserved. Subject to alterations. Click here for legal notice.