Sonnenschein – 5 OPzV 400 Datenblatt

Anschluss: Zeichnung:

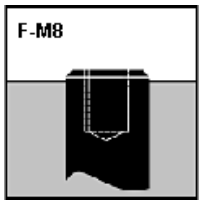

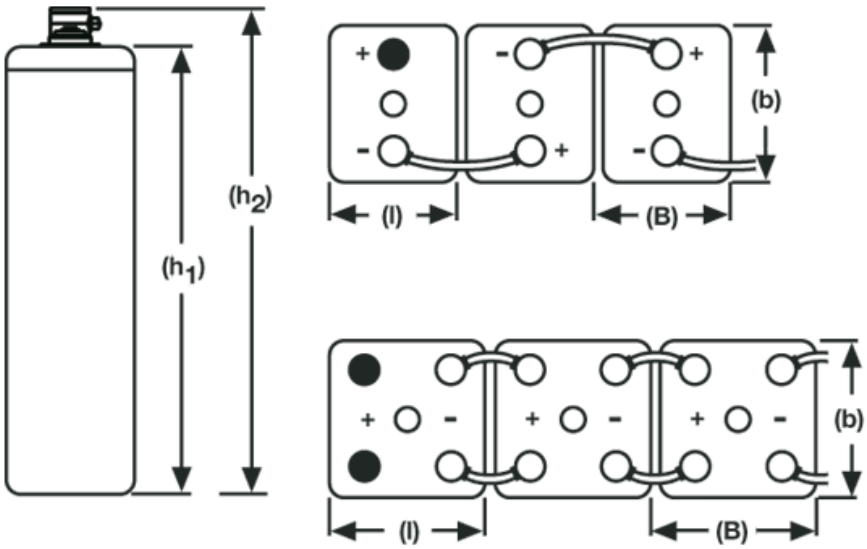

Spezifikationen:

Sachnummer gilt nicht für Nordamerika, bitte Typ bei Bestellung angeben!

Exide Typbezeichnung	Nenn-spannung V	Nenn-kapazität C_{120} 1,85 V/Z 20°C Ah	Nenn-kapazität C_{100} 1,85V/Z 20°C Ah	Nenn-kapazität C_{10} 1,80 V/Z 20°C Ah	Länge (l) max. mm	Breite (b/w) max. mm	Höhe (h1) max. mm	Höhe Deckel-ober-kante (h1) max. mm	Höhe über An-schluss (h2) max. mm	Höhe inkl. Anschluss mm	Gewicht ca. kg	An-schluss	Pol-Paare
5 OPzV 400	2	519	505	380	126	208	515	473	515	515	30,0	F-M8	1

Konstantstromentladung in A @ 20 °C

Sachnummer	V/Z	1 h	2 h	3 h	4 h	5 h	6 h	7 h	8 h	10 h	20 h	40 h	60 h	80 h	100 h	120 h
NGS6020400HS0FA	1,90	127	94,5	75,7	61,7	53,0	46,4	41,5	37,5	31,7	18,1	9,88	7,08	5,60	4,65	4,00
NGS6020400HS0FA	1,87	145	103	82,2	67,7	57,7	50,3	44,8	40,5	34,1	19,3	10,4	7,47	5,90	4,91	4,20
NGS6020400HS0FA	1,85	157	109	86,2	70,8	60,3	52,4	46,7	42,1	35,3	19,9	10,8	7,71	6,09	5,05	4,32
NGS6020400HS0FA	1,83	167	114	89,8	73,7	62,4	54,3	48,2	43,4	36,5	20,5	11,1	7,88	6,24	5,17	4,43
NGS6020400HS0FA	1,80	183	122	94,9	77,5	65,5	56,9	50,4	45,3	37,9	21,2	11,4	8,12	6,42	5,31	4,54
NGS6020400HS0FA	1,77	198	130	99,7	81,0	68,4	59,2	52,4	47,0	39,2	21,8	11,7	8,32	6,56	5,41	4,63
NGS6020400HS0FA	1,75	207	134	102	83,2	70,2	60,7	53,6	48,2	40,0	22,2	11,9	8,43	6,62	5,47	4,67
NGS6020400HS0FA	1,73	215	138	105	85,0	71,6	61,9	54,6	48,9	40,7	22,5	12,0	8,53	6,67	5,50	4,71
NGS6020400HS0FA	1,70	223	142	107	86,6	72,9	63,1	55,6	49,8	41,3	22,9	12,2	8,64	6,73	5,55	4,76
NGS6020400HS0FA	1,67	229	145	109	87,4	73,6	63,8	56,1	50,4	41,8	23,2	12,3	8,72	6,80	5,59	4,79
NGS6020400HS0FA	1,65	232	147	109	87,9	73,9	64,0	56,5	50,7	42,2	23,3	12,3	8,76	6,82	5,61	4,80
NGS6020400HS0FA	1,63	234	148	110	88,1	74,2	64,2	56,8	50,9	42,4	23,4	12,4	8,79	6,83	5,63	4,82
NGS6020400HS0FA	1,60	236	150	110	88,3	74,4	64,5	56,9	51,0	42,5	23,5	12,4	8,80	6,84	5,64	4,82

Kapazität in Ah @ 20°C

Sachnummer	Exide Typbezeichnung	C_1 1.67 VpC	C_3 1.75 VpC	C_5 1.77 VpC	C_{10} 1.80 VpC	C_{100} 1.85 VpC	C_{120} 1.85 VpC

NGS6020400HS0FA	5 OPzV 400	229	307	342	380	505	519

© 2000 – 2011 Exide Technologies. All rights reserved. Subject to alterations. Click here for legal notice.