Sonnenschein – 5 OPzV 300 Datenblatt

Anschluss: Zeichnung:

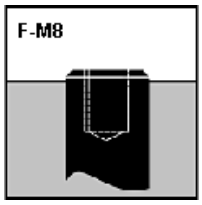

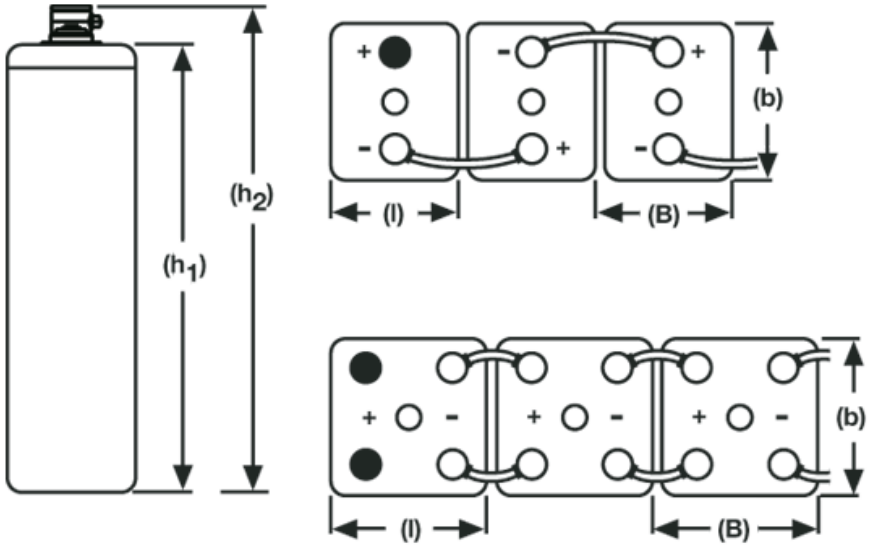

Spezifikationen:

Sachnummer gilt nicht für Nordamerika, bitte Typ bei Bestellung angeben!

Exide Typbezeichnung	Nenn-spannung V	Nenn-kapazität C_{120} 1,85 V/Z 20°C Ah	Nenn-kapazität C_{100} 1,85V/Z 20°C Ah	Nenn-kapazität C_{10} 1,80 V/Z 20°C Ah	Länge (l) max. mm	Breite (b/w) max. mm	Höhe (h1) max. mm	Höhe Deckel-ober-kante (h1) max. mm	Höhe über An-schluss (h2) max. mm	Höhe inkl. Anschluss mm	Gewicht ca. kg	An-schluss	Pol-Paare
5 OPzV 300	2	367	357	272	126	208	399	357	399	399	23,0	F-M8	1

Konstantstromentladung in A @ 20 °C

Sachnummer	V/Z	1 h	2 h	3 h	4 h	5 h	6 h	7 h	8 h	10 h	20 h	40 h	60 h	80 h	100 h	120 h
NGS6020300HS0FA	1,90	82,5	64,0	50,2	42,4	36,5	32,0	28,5	25,9	21,9	12,6	7,06	5,04	3,93	3,23	2,76
NGS6020300HS0FA	1,87	94,8	70,9	56,2	46,5	40,0	35,2	31,3	28,4	23,9	13,6	7,54	5,36	4,18	3,42	2,92
NGS6020300HS0FA	1,85	104	74,8	59,9	49,7	43,0	37,5	33,3	30,1	25,3	14,3	7,92	5,61	4,36	3,57	3,05
NGS6020300HS0FA	1,83	114	78,8	62,9	52,4	45,1	39,3	34,8	31,4	26,3	14,8	8,16	5,78	4,49	3,68	3,14
NGS6020300HS0FA	1,80	129	84,8	65,7	54,6	46,9	40,7	36,0	32,5	27,2	15,1	8,35	5,91	4,59	3,76	3,21
NGS6020300HS0FA	1,77	139	89,3	68,3	56,5	48,3	41,8	36,9	33,3	27,8	15,4	8,49	6,01	4,66	3,83	3,27
NGS6020300HS0FA	1,75	144	91,8	69,7	57,7	49,3	42,5	37,6	33,8	28,2	15,6	8,59	6,08	4,72	3,88	3,31
NGS6020300HS0FA	1,73	148	93,8	70,7	58,4	50,1	43,0	38,0	34,1	28,5	15,8	8,64	6,14	4,76	3,92	3,34
NGS6020300HS0FA	1,70	151	95,3	71,2	58,9	50,6	43,4	38,3	34,3	28,6	15,9	8,67	6,18	4,78	3,94	3,36
NGS6020300HS0FA	1,67	154	96,3	71,6	59,3	50,9	43,7	38,5	34,5	28,7	15,9	8,69	6,21	4,80	3,96	3,37
NGS6020300HS0FA	1,65	156	96,8	72,0	59,5	51,1	43,9	38,7	34,5	28,8	16,0	8,71	6,22	4,81	3,97	3,38
NGS6020300HS0FA	1,63	158	97,2	72,2	59,8	51,3	44,0	38,7	34,6	28,9	16,0	8,72	6,23	4,82	3,97	3,38
NGS6020300HS0FA	1,60	159	97,7	72,4	59,9	51,3	44,1	38,8	34,6	28,9	16,0	8,72	6,23	4,82	3,97	3,38

Kapazität in Ah @ 20°C

Sachnummer	Exide Typbezeichnung	C_1 1.67 VpC	C_3 1.75 VpC	C_5 1.77 VpC	C_{10} 1.80 VpC	C_{100} 1.85 VpC	C_{120} 1.85 VpC

NGS6020300HS0FA	5 OPzV 300	154	209	241	272	357	367

© 2000 – 2011 Exide Technologies. All rights reserved. Subject to alterations. Click here for legal notice.